特点

- 工作电压 2.4-5.5V
- 内置32 kHz RC振荡器
- 偏置电压（BIAS）可配置为1/3、1/4
- COM周期（DUTY）可配置为1/4、1/8
- 内置显示RAM为56x4位、52x8位
- 帧频可配置为80Hz、160Hz
- 省电模式（通过关显示和关振荡器进入）
- I2C通信接口
- 显示模式56x4、52x8
- 3种显示整体闪烁频率
- 软件配置LCD显示参数
- 读写显示数据地址自动加1
- VLCD脚提供LCD驱动电压源（2.4~5.5V）
- 内置16级LCD驱动电压调整电路
- 内置上电复位电路(POR)
- 低功耗、高抗干扰
- 封装
  LQFP48(7.0mm x 7.0mm PP=0.5mm) LQFP64(7.0mm x 7.0mm PP=0.4mm) DICE
  COG

1 概述

VK2C23是一个点阵式存储映射的LCD驱动器，可支持最大224点（56SEGx4COM）或者最大416点（52SEGx8COM）的LCD屏。单片机可通过I2C接口配置显示参数和读写显示数据，也可通过指令进入省电模式。其高抗干扰，低功耗的特性适用于水电气表以及工控仪表类产品。

2 COB资料

2.1 COB PAD图

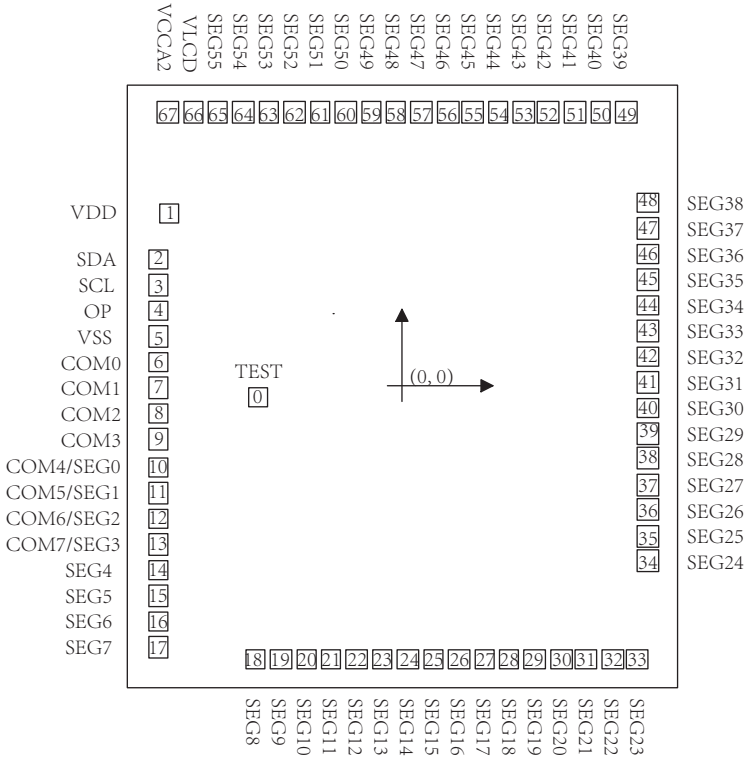

芯片面积：1750×1920 um^2 ，衬底电位：VSS

PAD 大小：70×70 um，间距：113 um，铝垫大小：100×100 um，铝垫厚度：1.2um

VLCD pad和VCCA2 pad绑定在一起时VLCD ≤+5.5V(VLCD可外接电压源实现VLCD≥VDD)

内置电压设置 (IVA) 命令		VLCD	SEG55	说明
DE 位	VE 位			
0	0	输入	Null	• VLCD 支持内部偏置电压
0	1	输入	Null	• 内部电压调整为Null • VLCD 支持内部偏置电压
1	0	输入	输出	• VLCD 支持内部偏置电压
1	1	输入	输出	• VLCD 支持内部偏置电压

VDD pad和VCCA2 pad 绑定在一起时VLCD ≤ VDD。

内置电压设置 (IVA) 命令		VLCD	SEG55	说明
DE 位	VE 位			
0	0	输入	Null	• VLCD 支持内部偏置电压
0	1	输出	Null	• 检测内部偏置电压 *1 • VDD 支持内部偏置电压
1	0	浮空	输出	• VDD 支持内部偏置电压
1	1	浮空	输出	• VDD 支持内部偏置电压

***1** LCD 驱动电压可通过 VLCD 引脚提供的电压进行外部温度补偿。

2.2 COB PAD坐标

单位：μm

序号	名称	X坐标	Y坐标	序号	名称	X坐标	Y坐标
1	VDD	103.11	1887.01	35	SEG25	2021.89	488.19
2	SDA	98.11	1736.67	36	SEG26	2021.89	593.19
3	SCL	98.11	1623.17	37	SEG27	2021.89	698.19
4	OP	98.11	1518.17	38	SEG28	2021.89	803.19
5	VSS	103.11	1413.17	39	SEG29	2021.89	908.19
6	COM0	98.11	1308.17	40	SEG30	2021.89	1013.19
7	COM1	98.11	1203.17	41	SEG31	2021.89	1118.19
8	COM2	98.11	1098.17	42	SEG32	2021.89	1223.19
9	COM3	98.11	993.17	43	SEG33	2021.89	1328.19
10	COM4/SEG0	98.11	888.17	44	SEG34	2021.89	1433.19
11	COM5/SEG1	98.11	783.17	45	SEG35	2021.89	1538.19
12	COM6/SEG2	98.11	1724.57	46	SEG36	2021.89	1643.19
13	COM7/SEG3	98.11	573.17	47	SEG37	2021.89	1748.19
14	SEG4	98.11	468.17	48	SEG38	2021.89	1853.19
15	SEG5	98.11	363.17	49	SEG39	1973.75	2191.89
16	SEG6	98.11	258.17	50	SEG40	1868.75	1868.75
17	SEG7	98.11	153.17	51	SEG41	1763.75	2191.89
18	SEG8	359.57	98.11	52	SEG42	1658.75	2191.89
19	SEG9	464.57	98.11	53	SEG43	1553.75	2191.89
20	SEG10	569.57	98.11	54	SEG44	1448.75	2191.89
21	SEG11	674.57	98.11	55	SEG45	1343.75	2191.89
22	SEG12	779.57	98.11	56	SEG46	1238.75	2191.89
23	SEG13	884.57	98.11	57	SEG47	1133.75	2191.89
24	SEG14	989.57	98.11	58	SEG48	1028.75	2191.89
25	SEG15	1094.57	98.11	59	SEG49	923.75	2191.89
26	SEG16	1199.57	98.11	60	SEG50	818.75	2191.89
27	SEG17	1304.57	98.11	61	SEG51	713.75	2191.89
28	SEG18	1409.57	98.11	62	SEG52	608.75	2191.89
29	SEG19	1514.57	98.11	63	SEG53	503.75	2191.89
30	SEG20	1619.57	98.11	64	SEG54	392.75	2191.89
31	SEG21	1724.57	98.11	65	SEG55	287.75	2191.89
32	SEG22	1829.57	98.11	66	VLCD	182.75	1452.16
33	SEG23	1934.57	98.11	67	VCCA2	77.75	2191.89
34	SEG24	2021.89	383.19	0	TEST	629.32	1452.16

3 管脚定义

3.1 VK2C23A LQFP64管脚图

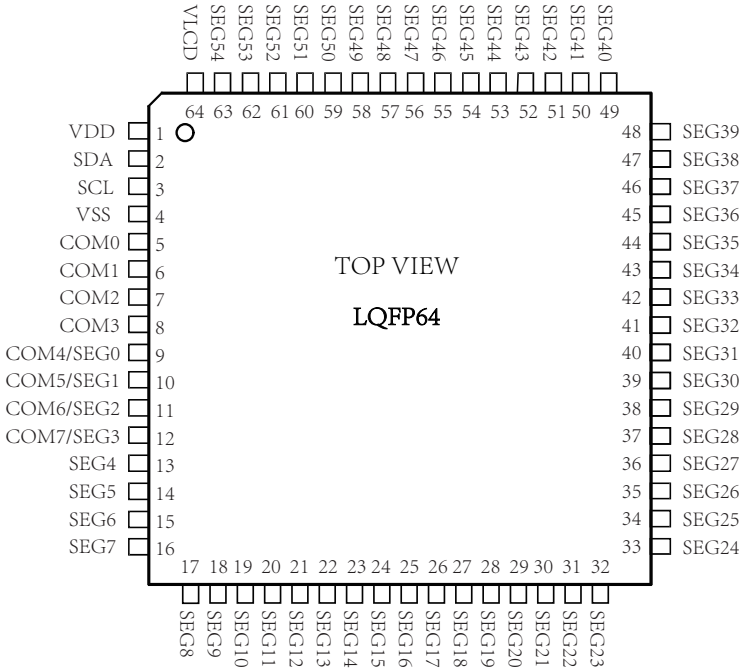

说明：VCCA2 pad 内部与 VLCD pad 连接
OP pad悬空

3.2 VK2C23A LQFP64管脚列表

脚位	管脚名称	输入/输出	功能描述
1	VDD	电源正	电源正
2	SDA	输入/输出	I2C串行数据输入/输出脚。
3	SCL	输入	I2C串行时钟脚。
4	VSS	电源地	电源地
5-8	COM0-COM3	输出	LCD位输出
9-12	COM4/SEG0-COM7/SEG3	输出	LCD位/段输出复用，软件配置是4COM还是8COM
13-63	SEG4-SEG54	输出	LCD段输出
64	VLCD	输入	VLCD 引脚和 VDD 引脚连接，软件配置内部电压调整功能使能时，内部电压调整功能可用来调整 VLCD 电压。 VLCD 引脚和 VDD 引脚通过1个电阻连接，软件配置内部电压调整功能禁止时，通过改变这个外部阻值来调整 VLCD 电压。

3.3 VK2C23B LQFP48管脚图

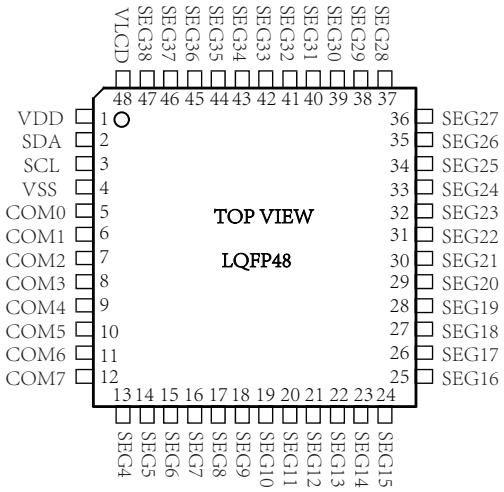

说明：不支持 LCD 1/4 duty
VCCA2 pad 内部与 VLCD pad 连接
OP pad接地

3.4 VK2C23B LQFP48管脚列表

脚位	管脚名称	输入/输出	功能描述
1	VDD	电源正	电源正
2	SDA	输入/输出	I2C串行数据输入/输出脚。
3	SCL	输入	I2C串行时钟脚。
4	VSS	电源地	电源地
5-12	COM0-COM7	输出	LCD位输出
13-47	SEG4-SEG38	输出	LCD段输出
48	VLCD	输入	VLCD 引脚和 VDD 引脚连接，软件配置内部电压调整功能使能时，内部电压调整功能可用来调整 VLCD 电压。 VLCD 引脚和 VDD 引脚通过1个电阻连接，软件配置内部电压调整功能禁止时，通过改变这个外部阻值来调整 VLCD 电压。

4 功能说明

4.1 功能框图

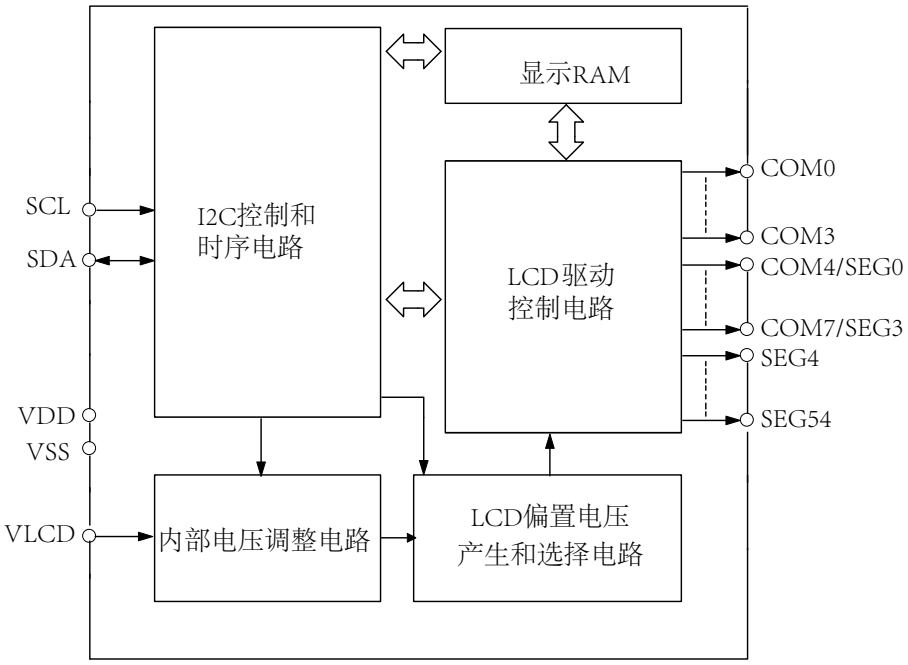

4.2 显示RAM-存储结构

静态显示存储器（RAM）结构为52×8位（4COM为56×4位），存储所显示的数据。显示RAM的内容直接映射成LCD驱动器的显示内容。通过I2C命令存取显示RAM中数据。

显示RAM中的内容映射至LCD的过程如下表所示：

输出	COM3	COM2	COM1	COM0	输出	COM3	COM2	COM1	COM0	地址
SEG1					SEG0					0x00
SEG3					SEG2					0x01
SEG5					SEG4					0x02
SEG7					SEG6					0x03
SEG9					SEG8					0x04
SEG11					SEG10					0x05
⋮	⋮	⋮	⋮	⋮	⋮	⋮	⋮	⋮	⋮	⋮
SEG55					SEG54					0x1B
显示数据	bit7	bit6	bit5	bit4		bit3	bit2	bit1	bit0	

56×4 显示RAM 映射

输出	COM7/ SEG3	COM6/ SEG2	COM5/ SEG1	COM4/ SEG0	COM3	COM2	COM1	COM0	地址
SEG4									0x00
SEG5									0x01
SEG6									0x02
SEG7									0x03
SEG8									0x04
SEG9									0x05
⋮	⋮	⋮	⋮	⋮	⋮	⋮	⋮	⋮	⋮
SEG55									0x33
显示数据	bit7	bit6	bit5	bit4	bit3	bit22	bit1	bit0	

52×8 显示RAM 映射

4.3 系统振荡器

VK2C23 的时钟是用来产生LCD 驱动信号和内部逻辑时序的。系统时钟来源于内部RC振荡器（32kHz），系统时钟频率(f_{SYS}) 决定LCD 帧频频率。

系统设置命令可以启动或停止系统振荡器，显示关和系统振荡器停止后，系统进入省电模式。系统上电工作时，系统振荡器处于停止状态。

系统振荡的设置如下图所示：

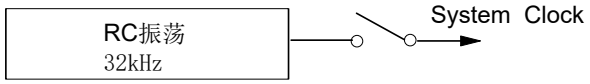

4.4 LCD驱动电压

LCD驱动电压可以通过VLCD脚获取，也可以通过内部配置选择16级电压。

VLCD pad与 VCCA2 pad 连接，通过 VLCD 外接电压源（VLCD≤5.5V）获取LCD驱动电压，此时VLCD电压可以大于VDD电压。

VDD pad 与 VCCA2 pad 连接，通过 VLCD 串接电阻到VDD（VLCD≤VDD）获取LCD驱动电压。

内部16级电压是通过4 位可编程模拟开关来设置的，如下表所示：

当 VCCA2 pad 连接到 VDD pad

Bias / DA3~DA0	1/3	1/4	说明
0x00	1.000×VDD	1.000×VDD	默认值
0x01	0.944×VDD	0.957×VDD	
0x02	0.894×VDD	0.918×VDD	
0x03	0.849×VDD	0.882×VDD	
0x04	0.808×VDD	0.849×VDD	
0x05	0.771×VDD	0.818×VDD	
0x06	0.738×VDD	0.789×VDD	
0x07	0.707×VDD	0.763×VDD	
0x08	0.678×VDD	0.738×VDD	
0x09	0.652×VDD	0.714×VDD	
0x0A	0.628×VDD	0.692×VDD	
0x0B	0.605×VDD	0.672×VDD	
0x0C	0.584×VDD	0.652×VDD	
0x0D	0.565×VDD	0.634×VDD	
0x0E	0.547×VDD	0.616×VDD	
0x0F	0.529×VDD	0.600×VDD	

当VCCA2 pad 连接到VLCD pad

Bias / DA3~DA0	1/3	1/4	说明
0x00	1.000×VLCD	1.000×VLCD	默认值
0x01	0.944×VLCD	0.957×VLCD	
0x02	0.894×VLCD	0.918×VLCD	
0x03	0.849×VLCD	0.882×VLCD	
0x04	0.808×VLCD	0.849×VLCD	
0x05	0.771×VLCD	0.818×VLCD	
0x06	0.738×VLCD	0.789×VLCD	
0x07	0.707×VLCD	0.763×VLCD	
0x08	0.678×VLCD	0.738×VLCD	
0x09	0.652×VLCD	0.714×VLCD	
0x0A	0.628×VLCD	0.692×VLCD	
0x0B	0.605×VLCD	0.672×VLCD	
0x0C	0.584×VLCD	0.652×VLCD	
0x0D	0.565×VLCD	0.634×VLCD	
0x0E	0.547×VLCD	0.616×VLCD	
0x0F	0.529×VLCD	0.600×VLCD	

4.5 上电复位

上电复位电路进行初始化，在此期间（1ms）I2C不要传数据。

内部电路初始化后的状态如下所示：

- 当 VLCD≤VDD 时，所有 COM/SEG 脚输出为 VDD。
- 当 VDD≤VLCD 时，所有 COM/SEG 脚输出为 VLCD。
- LQFP64封装默认配置1/4 duty 和 1/3 bias。
- LQFP48封装默认配置1/8 duty 和 1/3 bias。
- 系统振荡器和 LCD bias 发生器关闭。
- LCD 显示关。
- 内部电压调整功能使能。
- SEG/VLCD 共用脚设为 SEG 脚。
- VLCD 脚检测功能禁止。
- 帧频率默认配置为80Hz。
- 闪烁功能禁止。

在芯片工作期间，若 VDD 下降到低于规定的最小工作电压时，必须满足上电复位时序条件，即VDD 电压必须下降到0V，且在上升到正常工作电压之前至少保持20ms的0V 电压

上电复位时序

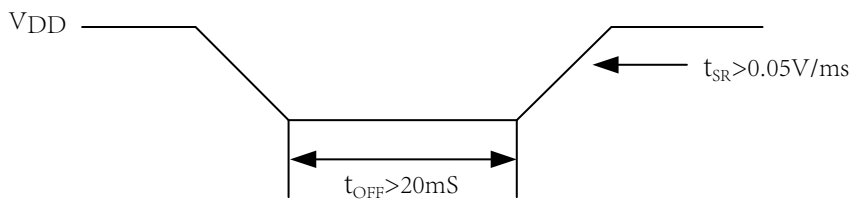

4.6 LCD通讯命令

LCD 驱动支持的显示模式为56SEG x 4COM和52SEG x 8 COM，未使用的 SEG 和COM 脚悬空。

提供两种帧频率，可通过帧频设置命令选择为 80Hz 还是 160Hz。

4.6.1 I2C通信接口

VK2C23有2个通信脚，遵循I2C协议。

SCL脚是时钟输入脚，SDA脚是串行数据输入/输出脚，当 I2C 总线空闲时，这2个脚都为高电平。

START 和 STOP信号

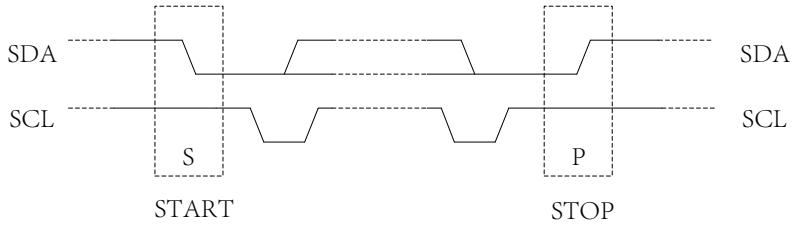

字节格式

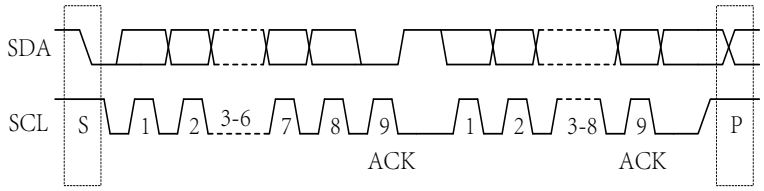

应答信号

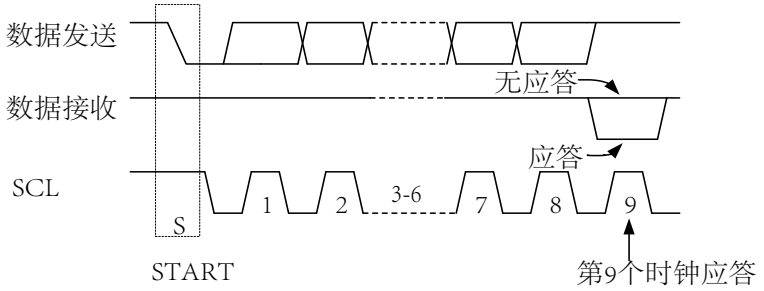

从机地址

（0x7c）bit0-读写位

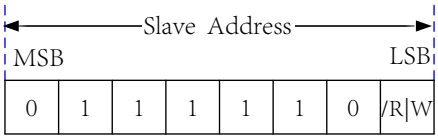

4.6.2 I2C命令格式

写操作

写命令

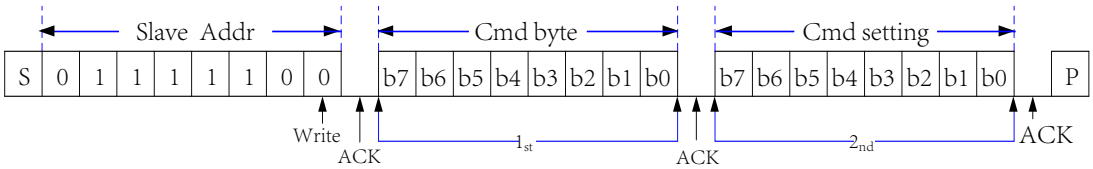

写单个字节数据到显示RAM

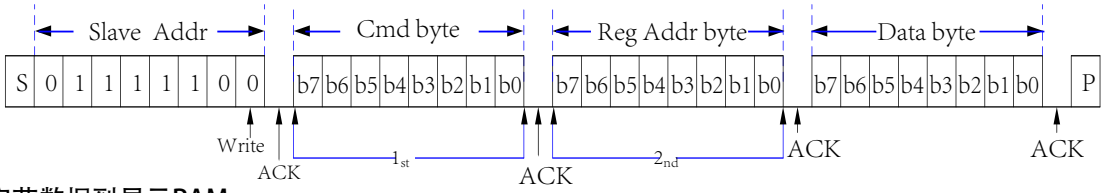

写多个字节数据到显示RAM

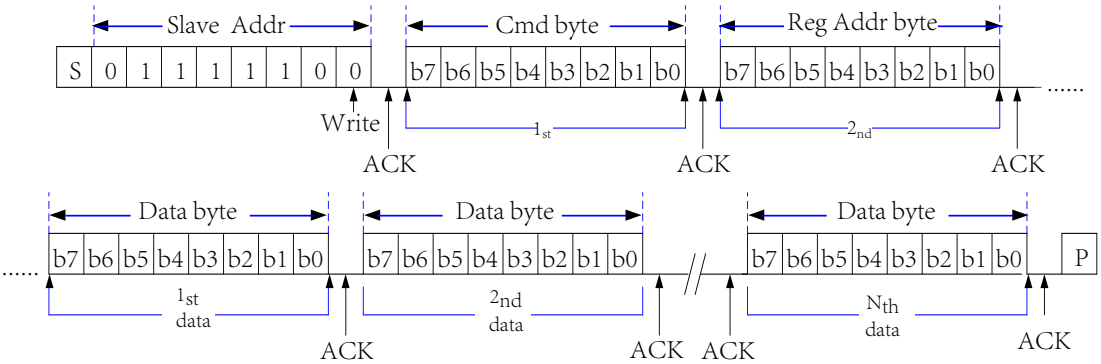

读操作

从显示RAM读多个字节数据

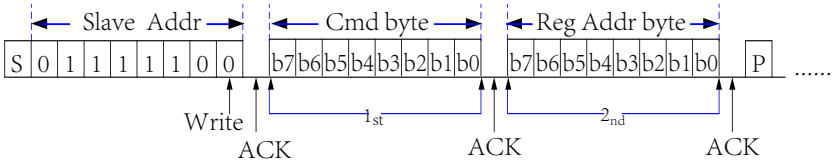

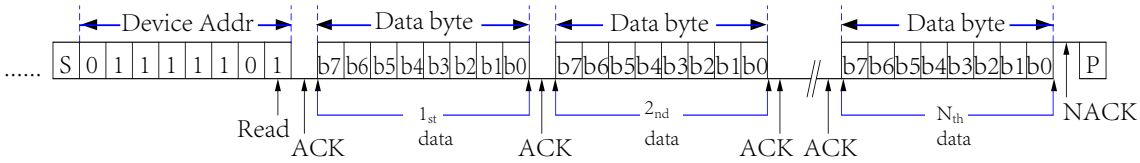

4.6.3 命令说明

从机地址
（0x7c）bit0-读写位

Slave Address							
MSB							LSB
0	1	1	1	1	1	0	/R/W

4.6.3.1 显示数据命令

发送显示数据到显示RAM

功能	字节	Bit 7	Bit 6	Bit 5	Bit 4	Bit 3	Bit 2	Bit 1	Bit 0	说明	R/W	Def
显示数据命令	1st	1	0	0	0	0	0	0	0		W	
地址指针	2nd	X	X	A5	A4	A3	A2	A1	A0	显示RAM地址作为起始地址	W	00H

4.6.3.2 模式设置命令

设置偏压和DUTY

功能	字节	Bit 7	Bit 6	Bit 5	Bit 4	Bit 3	Bit 2	Bit 1	Bit 0	说明	R/W	Def
模式设置命令	1st	1	0	0	0	0	0	1	0		W	
Duty 和Bias 参数	2nd	X	X	X	X	X	X	Duty	Bias	LQFP48封装固定为 1/8 duty	W	00H

Bit 1	Bit 0	Duty	Bias
Duty	Bias		
0	0	1/4 duty	1/3 bias
0	1	1/4 duty	1/4 bias
1	0	1/8 duty	1/3 bias
1	1	1/8 duty	1/4 bias

4.6.3.3 系统设置命令

设置内部系统振荡器开启/关闭和显示的开启/关闭

功能	字节	Bit 7	Bit 6	Bit 5	Bit 4	Bit 3	Bit 2	Bit 1	Bit 0	说明	R/W	Def
系统设置命令	1_{st}	1	0	0	0	0	1	0	0		W	
系统振荡器和显示开启/ 关闭设置	2_{nd}	X	X	X	X	X	X	S	E		W	00H

Bit 1	Bit 0	内部系统振荡器	LCD 显示
S	E		
0	X	off	off
1	0	on	off
1	1	on	on

4.6.3.4 帧频设置命令

选择帧频率

功能	字节	Bit 7	Bit 6	Bit 5	Bit 4	Bit 3	Bit 2	Bit 1	Bit 0	说明	R/W	Def
帧频率命令	1_{st}	1	0	0	0	0	1	1	0		W	
帧频率设置	2_{nd}	X	X	X	X	X	X	X	F		W	00H

Bit 0	帧频率
F	
0	80Hz
1	160Hz

4.6.3.5 闪烁频率设置命令

设置LCD整体闪烁频率

功能	字节	Bit 7	Bit 6	Bit 5	Bit 4	Bit 3	Bit 2	Bit 1	Bit 0	说明	R/W	Def
闪烁频率命令	1st	1	0	0	0	1	0	0	0		W	
闪烁频率设置	2nd	X	X	X	X	X	X	BK1	BK0		W	00H

Bit 1	Bit 0	闪烁频率
BK1	BK0	
0	0	闪烁关闭
0	1	4Hz
1	0	2Hz
1	1	1Hz

4.6.3.6 内置电压设置命令

内置电压设置（IVA）命令可设置 16 种电压用于调整LCD驱动电压。

功能	字节	Bit 7	Bit 6	Bit 5	Bit 4	Bit 3	Bit 2	Bit 1	Bit 0	说明	R/W	Def
IVA 命令	1st	1	0	0	0	1	0	1	0		W	
IVA 控制	2nd	X	X	DE	VE	DA3	DA2	DA1	DA0	SEG/VLCD 引脚功能通过DE位设置。 VE位使能或禁止内部电压调整功能。 DA3~DA0 用来调整VLCD 输出电压。	W	30H

说明：

Bit 5 DE	Bit 4 VE	SEG 55/VLCD 共用引脚选择	内部电压调整功能	说明
0	0	VLCD 脚	off	● VCCA2 和 VLCD 相连，偏置电压由外部 VLCD引脚提供。 ● VCCA2 和 VDD 相连，偏置电压由外部 VDD引脚提供。 ● VLCD 和 VDD 相连，内部电压跟随器必须通过设置 DA3~DA0 位为“0000”来禁止。
0	1	VLCD 脚	on	● VCCA2 和 VLCD 相连，内部电压调整功能将无法调整内部偏置电压。(偏置电压由 VLCD 引脚提供) ● VCCA2 和 VDD 相连，VLCD 引脚电压来自于外部电压，内部电压调整功能将无法调整内部偏置电压。(建议：不使用) ● VCCA2 和 VDD 相连，VLCD 引脚浮空且内部电压调整功能使能，则内部电压调整功能可用来调整内部偏置电压。(偏置电压由内部电压调整提供)
1	0	SEG55 脚	off	● VCCA2 和 VLCD 相连，偏置电压由外部 VLCD引脚提供。 ● VCCA2 和 VDD 相连时，偏置电压由外部 VDD 引脚提供。 ● 内部电压跟随器自动禁止，与 DA3~DA0 位无关。
1	1	SEG55 脚	on	● VCCA2 和 VLCD 相连时，VLCD 引脚电压来自于外部电压且内部电压调整功能使能，内部电压调整功能可用来调整内部偏置电压。(偏置电压由内部电压调整提供) ● VCCA2 引脚连接到 VDD 引脚时，若内部电压调整功能使能，内部电压调整功能可调整内部偏置电压。(偏置电压由内部电压调整提供)

- 上电状态：内部电压调整功能使能且SEG/VLCD 脚选择为SEG 脚。
- 当DA0~DA3 位设置为“0000”，内部电压跟随器禁止。
- 当DA0~DA3 位设置为除“0000”以外的值时，内部电压跟随器使能。

5 参考电路

1/4DUTY

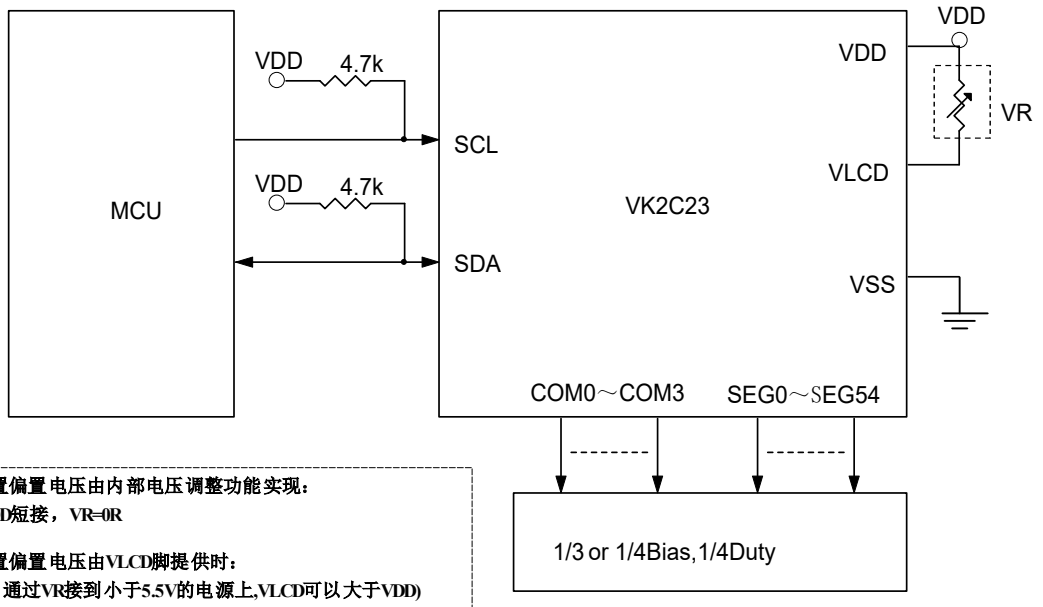

1. 软件配置偏置电压由内部电压调整功能实现：
VLCD和VDD短接，VR=0R

2. 软件配置偏置电压由VLCD脚提供时：
(VLCD可以通过VR接到小于5.5V的电源上,VLCD可以大于VDD)
VLCD通过VR接到VDD上，VDD=5V VR=12K时：
VLCD大约为4.2V
建议VR用20K可调电阻调到显示效果最佳，取此时阻值。

1/8DUTY

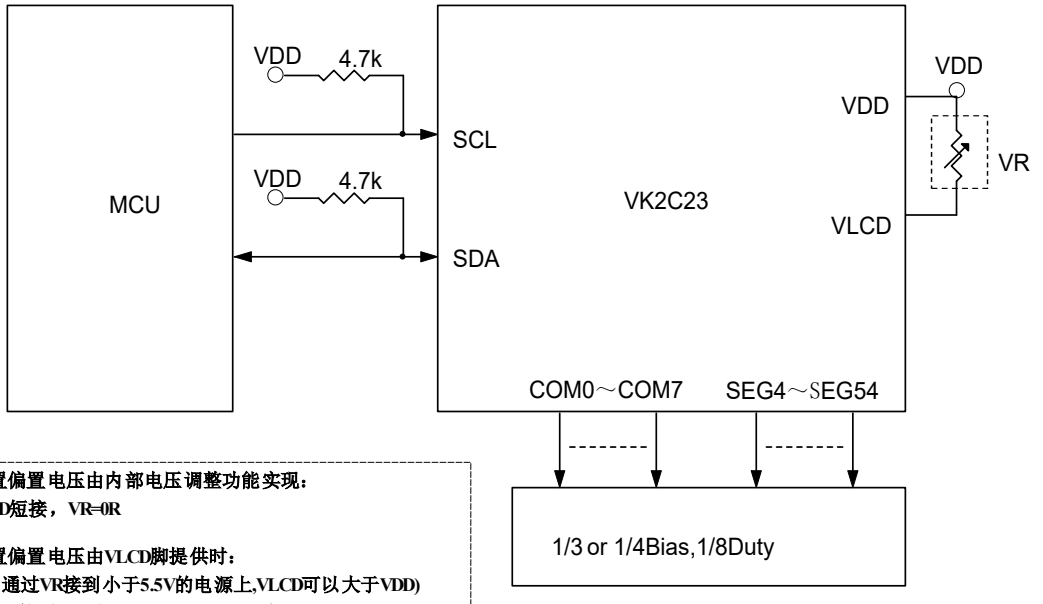

1. 软件配置偏置电压由内部电压调整功能实现：
VLCD和VDD短接，VR=0R

2. 软件配置偏置电压由VLCD脚提供时：
(VLCD可以通过VR接到小于5.5V的电源上,VLCD可以大于VDD)
VLCD通过VR接到VDD上，VDD=5V VR=12K时：
VLCD大约为4.2V
建议VR用20K可调电阻调到显示效果最佳，取此时阻值。

6 电气特性

6.1 极限参数

特　性	符　号	极　限　值	单　位
电源电压	VDD	-0.3～6.5	V
输入电压	VIN	V_{SS}-0.3～V_{DD}+0.3	V
存贮温度	T_{STG}	-50～+125	℃
工作温度	T_{OTG}	-40～+85	℃

6.2 直流参数

名称	符号	最小值	典型值	最大值	单位	测试条件	
						VDD	条件
工作电压	VDD	2.4	—	5.5	V	—	—
工作电流	I_{DD1}	—	25	40	μA	3V	无负载，VLCD=VDD，1/3 bias，帧频80Hz，DA0~DA3=“0000”，LCD 显示开，内部RC振荡器开。
		—	35	50		5V	
工作电流	I_{DD2}	—	2	5	μA	3V	无负载，VLCD=VDD，1/3 bias，帧频80Hz，DA0~DA3=“0000”，LCD 显示关，内部RC振荡器开。
		—	4	10		5V	
待机电流	I_{STB}	—	—	1	μA	3V	无负载， VLCD=VDD，LCD显示关，内部RC振荡器关。
		—	—	2		5V	
输入低电压	V_{IL}	0	—	0.3	VDD	3V	SCL，SDA
						5V	
输入高电压	V_{IH}	0.7	—	1.0	VDD	3V	SCL，SDA
						5V	
低电平输出电流	I_{OL}	3.0	—	—	mA	3V	V_{OL}=0.4V，SDA
		6.0	—	—		5V	
LCD COM灌电流	I_{OL1}	250	400	—	μA	3V	V_{OL}=0.3V
		500	800	—		5V	V_{OL}=0.5V
LCD COM端拉电流	I_{OH1}	-140	-230	—	μA	3V	V_{OH}=2.7V
		-300	-500	—		5V	V_{OH}=4.5V
LCD SEG端灌电流	I_{OL2}	250	400	—	μA	3V	V_{OL}=0.3V
		500	800	—		5V	V_{OL}=0.5V
LCD SEG端拉电流	I_{OH2}	-140	-230	—	μA	3V	V_{OH}=2.7V
		-300	-500	—		5V	V_{OH}=4.5V

6.3 交流参数

帧频频率

名称	符号	最小值	典型值	最大值	单位	测试条件	
						VDD	条件
LCD 帧频频率	f_{LCD1}	72	80	88	Hz	4.0V	1/4 duty,25℃
LCD 帧频频率	f_{LCD2}	144	160	176	Hz	4.0V	1/4 duty,25℃
LCD 帧频频率	f_{LCD3}	52	80	124	Hz	4.0V	1/4 duty,-40 ~ +85℃
LCD 帧频频率	f_{LCD4}	104	160	248	Hz	4.0V	1/4 duty,-40 ~ +85℃

I2C参数

名称	符号	最小值	典型值	最大值	单位	测试条件	
						VDD	条件
时钟频率	f_{SCL}	—	—	400	kHz	3.0-5.5V	—
总线空闲时间	t_{BUF}	1.3	—	—	μs	3.0-5.5V	在此时间内总线保持空闲直到新的传输开始
Start 状态保持时间	$t_{HD:STA}$	0.6	—	—	μs	3.0-5.5V	此周期后，产生第1个时钟脉冲
SCL 低电平时间宽	t_{LOW}	1.3	—	—	μs	3.0-5.5V	—
SCL 高电平时间宽	t_{HIGH}	0.6	—	—	μs	3.0-5.5V	—
Start 状态设置时间	$t_{SU:STA}$	0.6	—	—	μs	3.0-5.5V	仅与重复的 START 信号有关
数据保持时间	$t_{HD:DAT}$	0	—	—	ns	3.0-5.5V	—
数据设置时间	$t_{SU:DAT}$	100	—	—	ns	3.0-5.5V	—
SDA 和 SCL 上升时间	t_R	—	—	0.3	μs	3.0-5.5V	周期性采样测试结果
SDA 和 SCL 下降时间	t_F	—	—	0.3	μs	3.0-5.5V	周期性采样测试结果
Stop 状态设置时间	$t_{SU:STO}$	0.6	—	—	μs	3.0-5.5V	—
有效时钟输出时间	t_{AA}	—	—	0.9	μs	3.0-5.5V	—
输入滤波时间常数 (SDA 和 SCL 引脚)	t_{SP}	—	—	50	ns	3.0-5.5V	噪声抑制时间

I²C 时序

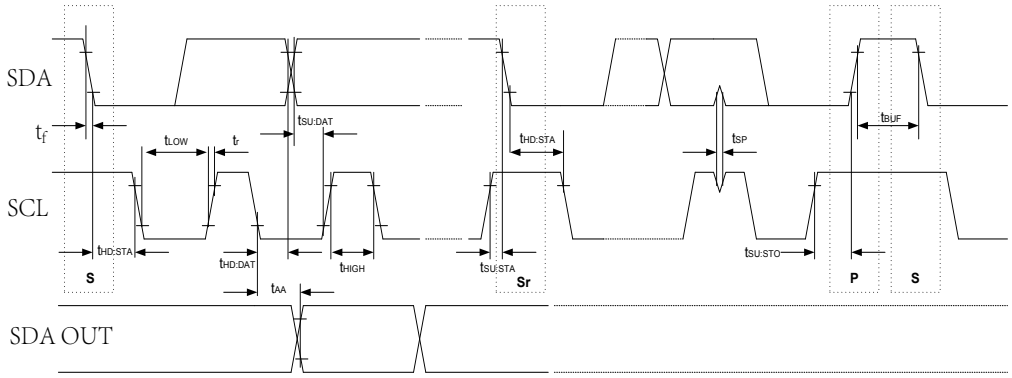

7 封装信息

7.1 LQFP64(7.0mm x 7.0mm PP=0.4mm)

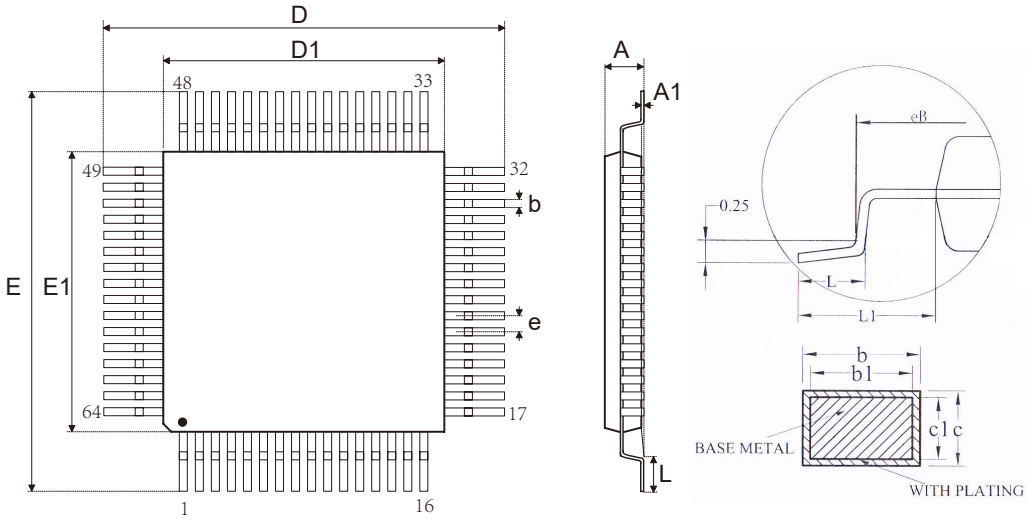

SYMBOL	MILLIMETER		
	MIN	NOM	MAX
A	--	--	1.60
A1	0.05	--	0.15
b	0.16	--	0.24
b1	0.15	0.18	0.21
c	0.13	--	0.17
c1	0.12	0.13	0.14
D	8.80	9.00	9.20
D1	6.90	7.00	7.10
E	8.80	9.00	9.20
E1	6.90	7.00	7.10
e	0.40BSC		
L	0.45	--	0.75
L1	1.00REF		

7.2 LQFP48(7.0mm x 7.0mm PP=0.5mm)：

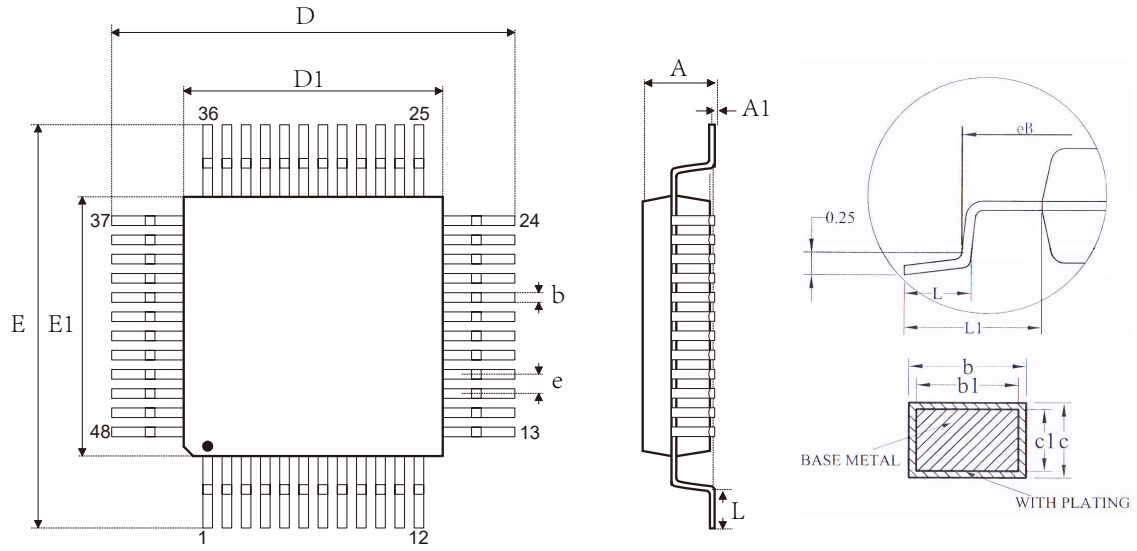

SYMBOL	MILLIMETER		
	MIN	NOM	MAX
A	--	--	1.60
A1	0.05	--	0.15
b	0.18	--	0.26
b1	0.17	0.20	0.23
c	0.13	--	0.17
c1	0.12	0.13	0.14
D	8.80	9.00	9.20
D1	6.90	7.00	7.10
E	8.80	9.00	9.20
E1	6.90	7.00	7.10
e	0.50BSC		
L	0.45	--	0.75
L1	1.00REF		

8 历史版本

No.	版本	日期	修订内容	检查
1	1.0	2018-08-10	原始版本	Yes
2	1.1	2018-10-11	添加参考电路	Yes
3	1.2	2019-03-21	检查数据手册	Yes
4	1.3	2020-04-11	更新内容	Yes

免责说明

本着为用户提供更好的服务的原则，永嘉微电在本手册中给用户提供准确详细的产品信息。但由于本手册中的内容具有一定的时效性，永嘉微电不保证该手册在任何时段的时效性和适用性。永嘉微电有权对本手册中的内容进行更新，恕不另行通知。为获取最新信息，请访问永嘉微电的官方网站（https://www.szvinka.com）或者与永嘉微电工作人员联系。